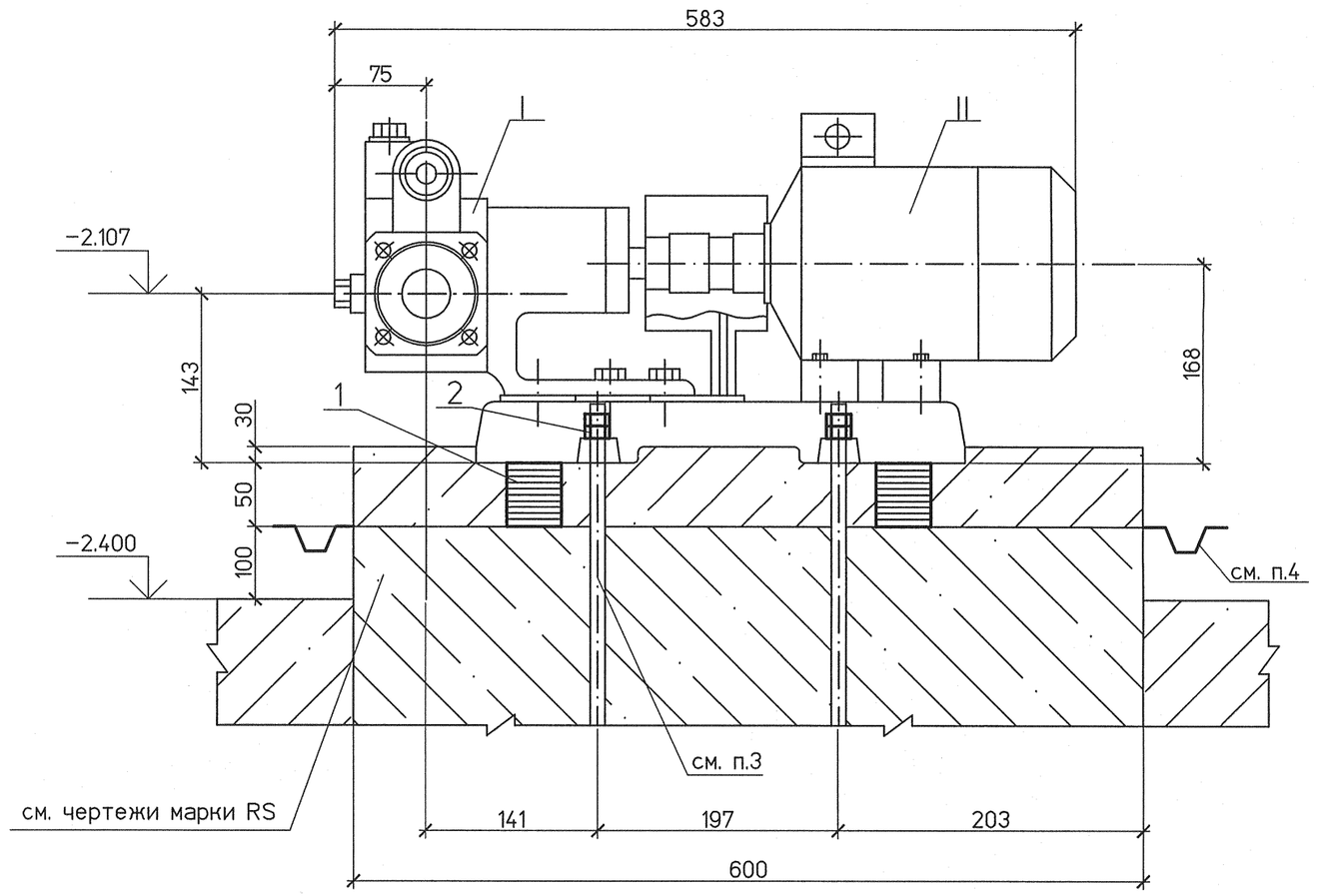

План фундамента

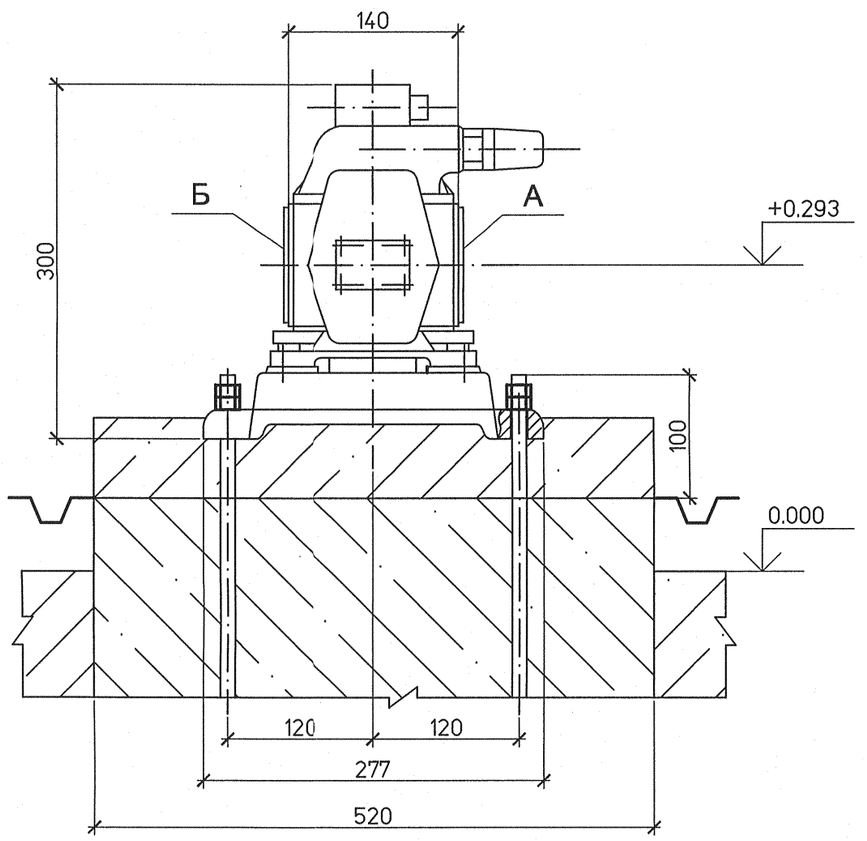

Всасывающий патрубок "А" (1:2)

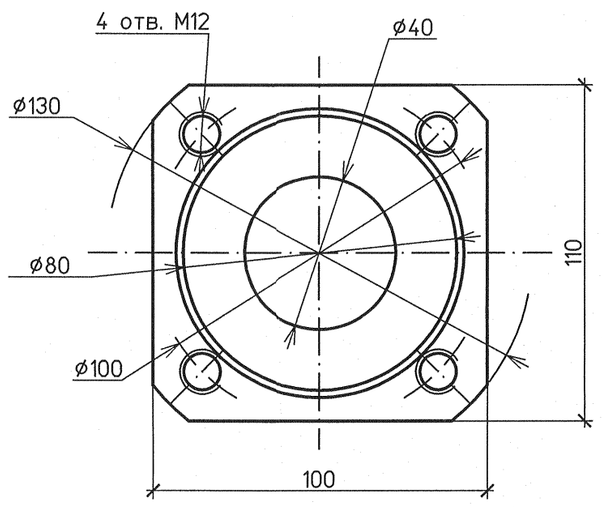

Напорный патрубок "Б" (1:2)

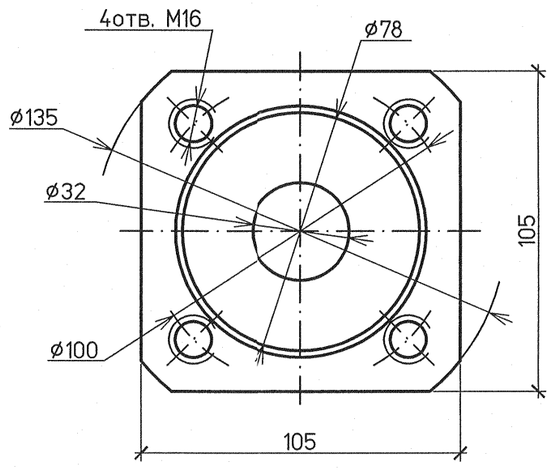

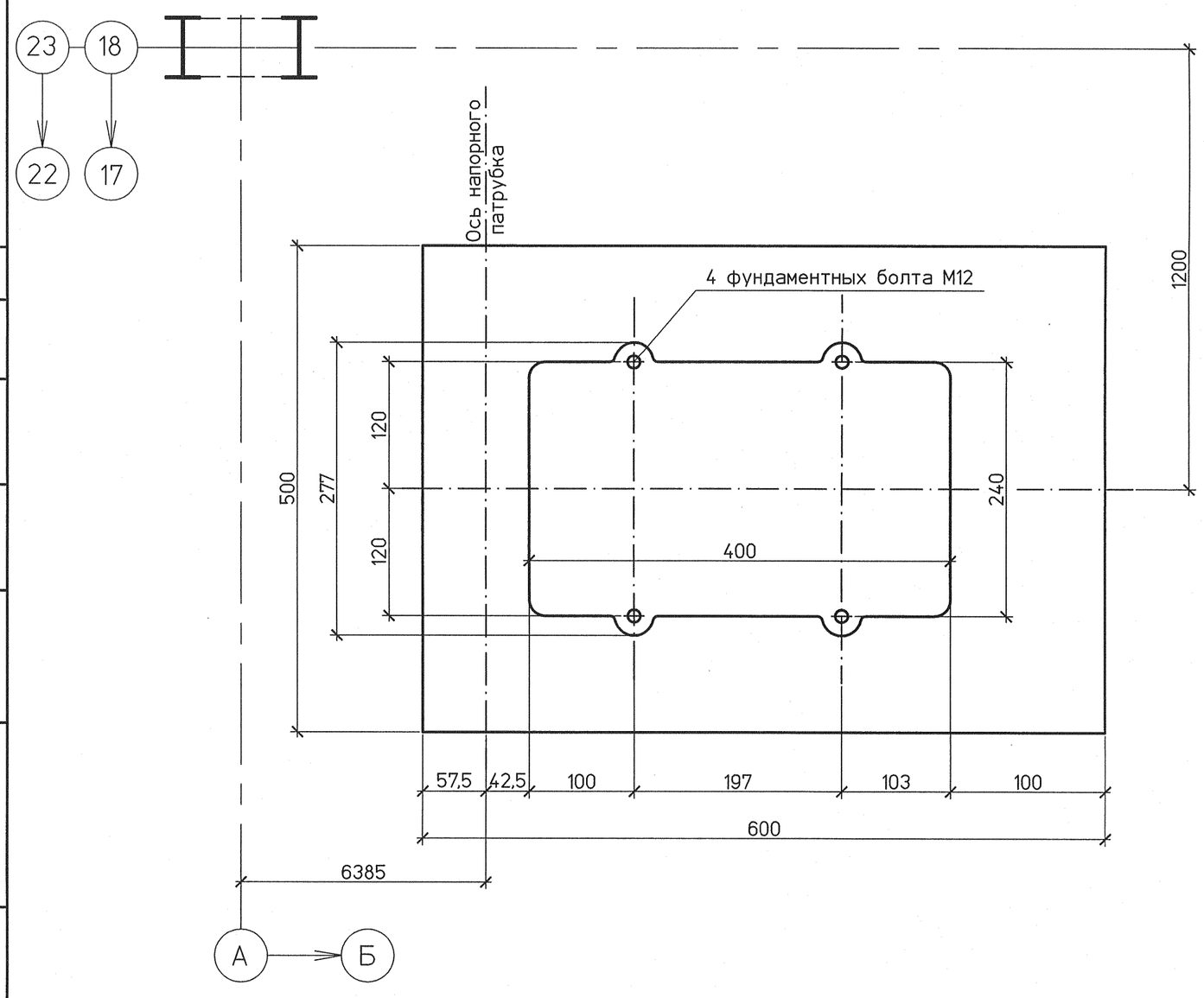

Спецификация деталей

Поз	Обозначение	Наименование	Кол.	Материал	Масса, кг ед.	Масса, кг общ.	Примечание
1	ГОСТ 19903–74	Пакет металлических подкладок	4	Ст 3 сп5 ГОСТ 14637–89	1.0	4,0	
2	ГОСТ 5915–70	Гайка М12.5	8	20 ГОСТ 1759.0–87	0.016	0,13	

Итого: 4,13 кг

Экспликация штуцеров

Обозначение	Наименование	Кол.	Ду	Ру, МПа	Примечание
А	Всасывающий патрубок	1	40	0.25	
Б	Напорный патрубок	1	32	1.0	

Перечень нагрузок

Поз.	Наименование	Обозначение	Номин. нагрузка, кгс	Коэф. перегрузки	Расчетн. нагрузка, кгс	Примечание
I	НМШ5–25–4,0/4–1	P_1	16,0	1,2	19,2	
		$P_1^д$	1,3	4,0	5,2	
II	Электродвигатель АИР 90L6	P_2	19,0	1,2	22,8	
		$P_2^д$	1.5	4,0	6,0	

Техническая характеристика

1 Насоса

Тип	НМШ5–25–2,5/6–5
Производительность	2,5 м³/ч
Напор	60 м в.ст.
Частота вращения	960 об/мин
Масса	16,0 кг

2 Электродвигателя

Тип	АИР 90L6
Мощность	1,5 кВт
Частота вращения	1000 об/мин
Напряжение	380 В
Масса	19,0 кг

Масса электронасосного агрегата 78,0 кг

1 Общие указания см. чертеж №1350.12.38А–30UHJ–1836–TD л.1
2 Чертеж выполнен на основании каталога ОАО "Ливгидромаш"
3 Фундаментные болты заказаны в чертежах марки RS
4 Подливку и желоб сбора протечек масла выполняются после установки и выверки агрегата по чертежам марки RS.
5 Спецификация составлена для 1 агрегата. Установить 2 агрегата.

Изм.	Кол.уч.	Лист	№док.	Подп.	Дата	1350.12.38А–30UHJ–1836–TD			
						Объекты III очереди строительства ЗАО СГК (ТЭЦ)			
Н. контр.		Михеев			14.05.14	Трубопроводы машзала БВД в осях 16–28 в рядах А–В и внутристанционные трубопроводы	Стадия	Лист	Листов
ГИП		Трапезников			14.05.14		Р	4	
Нач. отд.		Волков			14.05.14	Установочный чертеж насоса маслобака перелива масла НМШ5–25–2,5/6–5. (30MAV30AP001, 30MAV40AP001)	ОТКРЫТОЕ АКЦИОНЕРНОЕ ОБЩЕСТВО ИНСТИТУТ ТЕПЛОЭЛЕКТРОПРОЕКТ НИЖНИЙ НОВГОРОД		
Проверил		Шкитилева			14.05.14				
Разработал		Михеев			14.05.14				

Дополнительные подписи

Инв. № подл.	Подпись и дата	Взам. инв. №
83747		

Файл

Формат А2